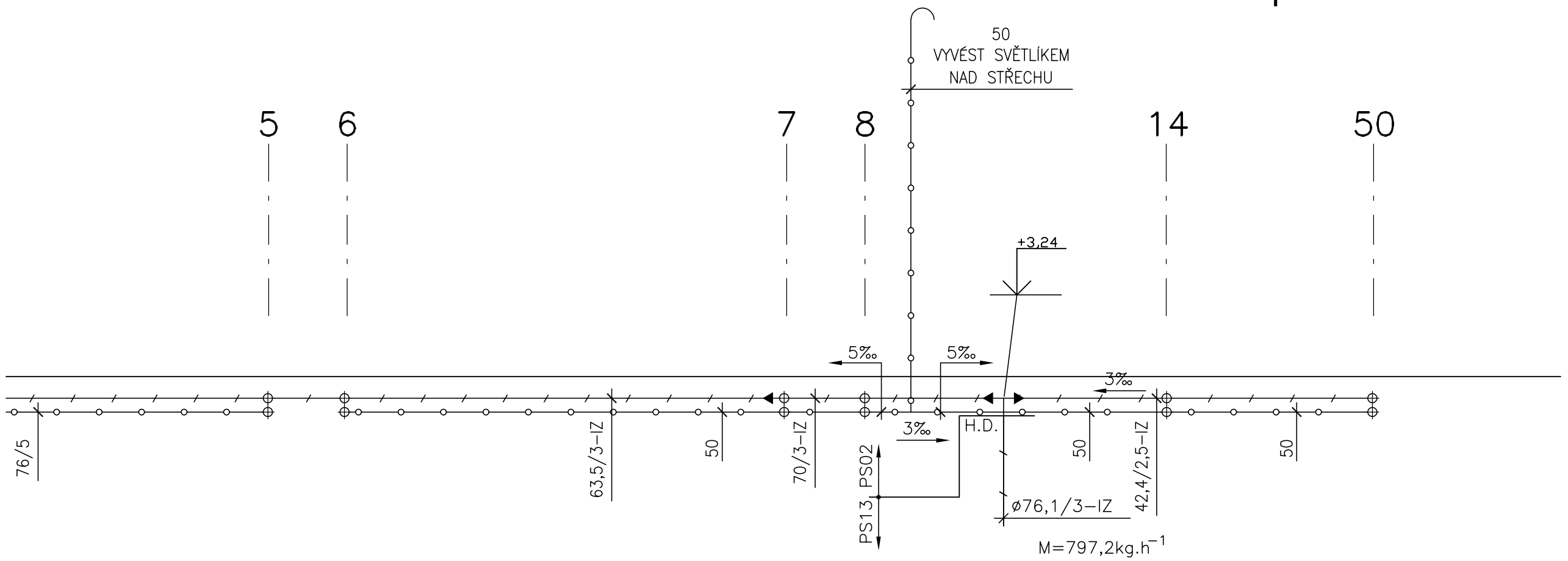

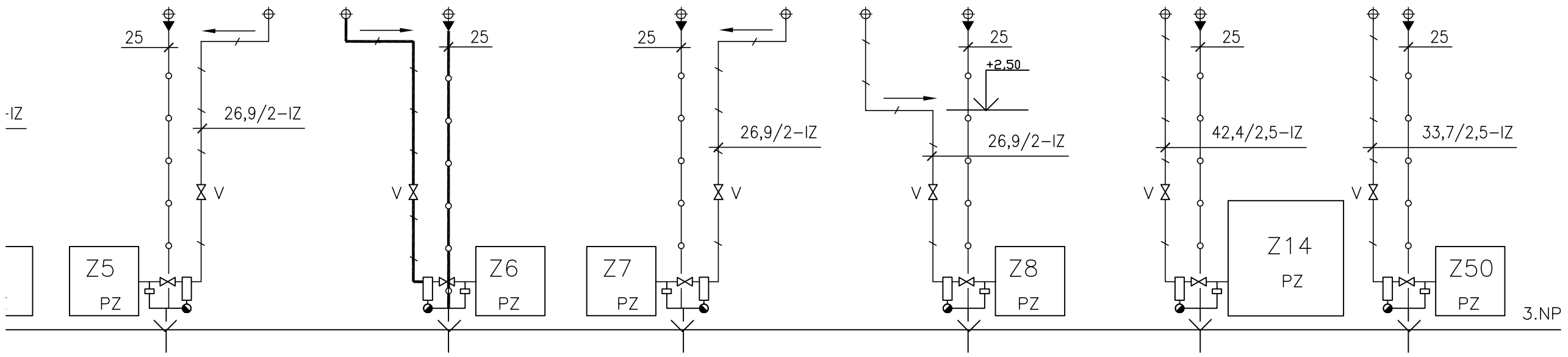

ZÁKLADNÍ ÚDAJE

ČÍSLO ZAŘÍZENÍ	MNOŽSTVÍ kg . h⁻¹	PŘÍP. PÁRY DN	PŘECHOD DN/DN	VENTIL DN	KONDENZ. DN
Z-6	57,0	33,7/2,5	–	20	15

DETAIL NAPOJENÍ ZVLHČOVACÍHO UZLU

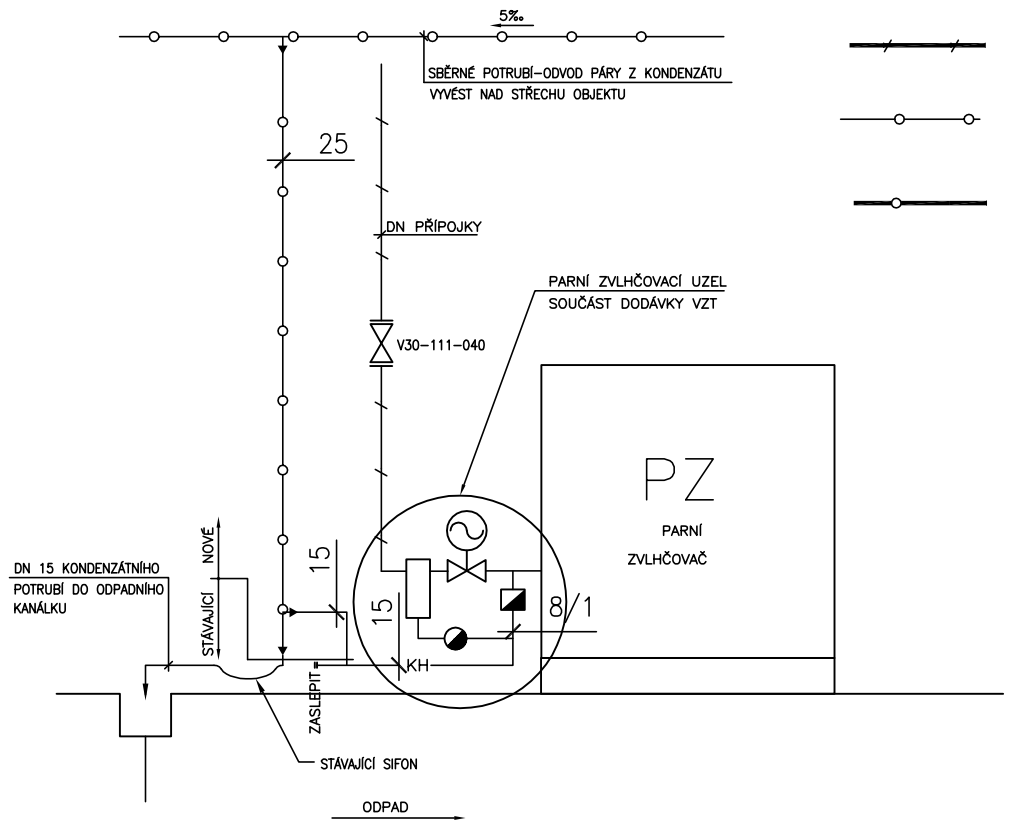

STÁVAJÍCÍ POTRUBÍ PÁRY

NOVÉ POTRUBÍ PÁRY

STÁVAJÍCÍ POTRUBÍ KOND.

NOVÉ POTRUBÍ KOND.

MEDIUM – HYGIENICKÁ PÁRA 0,25MPa (PŘETLAK), 139°C

ZMĚNA		DATUM		PROVEDL		PODPIS	

VYPRACOVAL	ING.ČERNÝ		V E P	ING.HUČÍN
ODP. PROJEKT.	ING.ČERNÝ		H I P	ING.HERNÍK
KONTROLOVAL	ING. SMOLKA			
MÍSTO	OLOMOUC	OKRES	OLOMOUC	
INVESTOR	FN OLOMOUC			
STAVBA	STAVEBNÍ ÚPRAVY–HYBRIDNÍ OPERAČNÍ SÁL			
SO–PS	SO 01 HYBRIDNÍ OPERAČNÍ SÁL ZAŘÍZENÍ PRO VYTÁPĚNÍ STAVEB			
VÝKRES	SCHEMA ZVLHČOVÁNÍ III.NP			

IDOP OLOMOUC
akciová společnost
Řepčínská 82, 779 00 Olomouc

DATUM	15.8.2012
STUPEŇ	DSPS
POČET A4	3
MĚŘÍTKO	–
ZAK. ČÍSLO	435-55623
ARCH. ČÍSLO	435-55623-1141/06