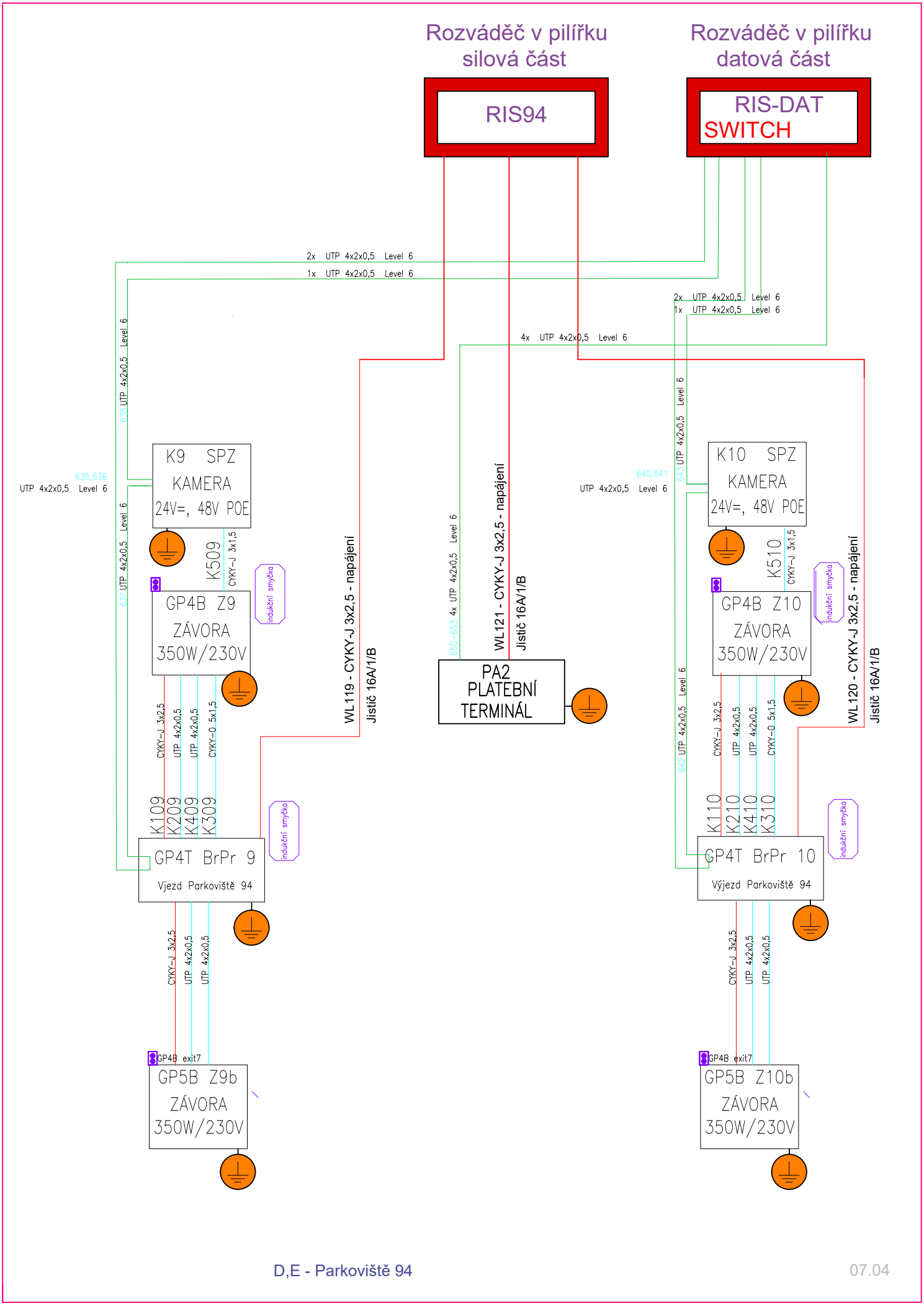
Rozváděč v pilířku
silová část
Rozváděč v pilířku
datová část
RIS94
RIS-DAT
SWITCH
2x UTP 4x2x0,5 Level 6
1x UTP 4x2x0,5 Level 6
4x UTP 4x2x0,5 Level 6
638 UTP 4x2x0,5 Level 6
635,636
UTP 4x2x0,5 Level 6
637 UTP 4x2x0,5 Level 6
K9 SPZ
KAMERA
24V=, 48V POE
K509
CYKY-J 3x1,5
GP4B Z9
ZÁVORA
350W/230V
indukční smyčka
WL119 - CYKY-J 3x2,5 - napájení
Jistič 16A/1/B
CYKY-J 3x2,5
UTP 4x2x0,5
UTP 4x2x0,5
CYKY-O 5x1,5
K109
K209
K409
K309
GP4T BrPr 9
Vjezd Parkoviště 94
CYKY-J 3x2,5
UTP 4x2x0,5
UTP 4x2x0,5
GP4B exit7
GP5B Z9b
ZÁVORA
350W/230V
650-653 4x UTP 4x2x0,5 Level 6
WL121 - CYKY-J 3x2,5 - napájení
Jistič 16A/1/B
PA2
PLATEBNÍ
TERMINÁL
2x UTP 4x2x0,5 Level 6
1x UTP 4x2x0,5 Level 6
643 UTP 4x2x0,5 Level 6
640,641
UTP 4x2x0,5 Level 6
642 UTP 4x2x0,5 Level 6
K10 SPZ
KAMERA
24V=, 48V POE
K510
CYKY-J 3x1,5
GP4B Z10
ZÁVORA
350W/230V
indukční smyčka
WL120 - CYKY-J 3x2,5 - napájení
Jistič 16A/1/B
CYKY-J 3x2,5
UTP 4x2x0,5
UTP 4x2x0,5
CYKY-O 5x1,5
K110
K210
K410
K310
GP4T BrPr 10
Výjezd Parkoviště 94
CYKY-J 3x2,5
UTP 4x2x0,5
UTP 4x2x0,5
GP4B exit7
GP5B Z10b
ZÁVORA
350W/230V