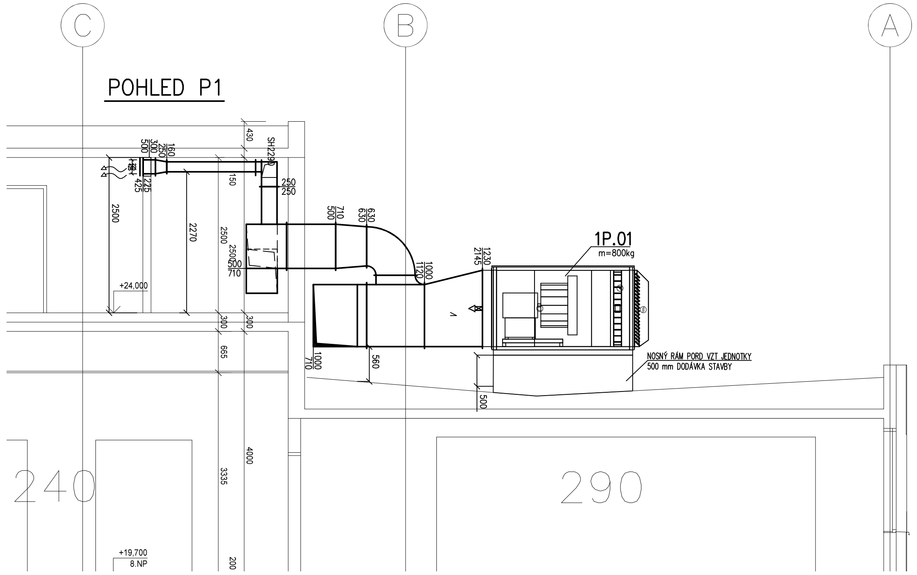

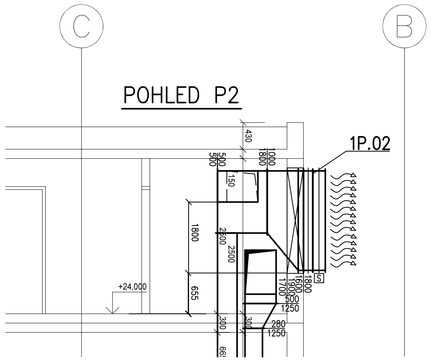

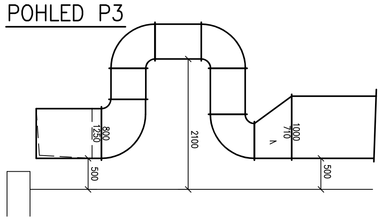

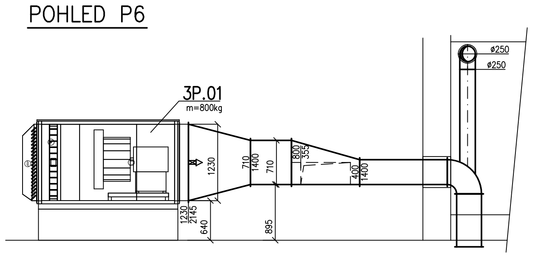

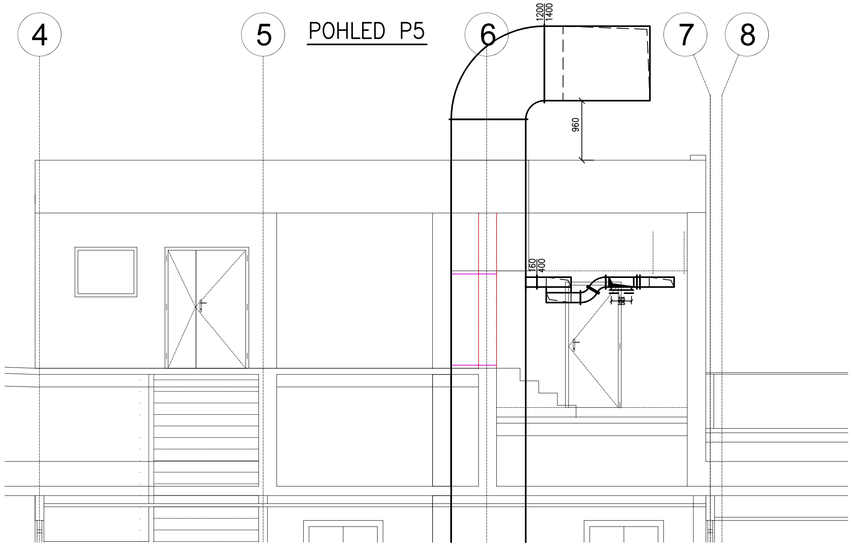

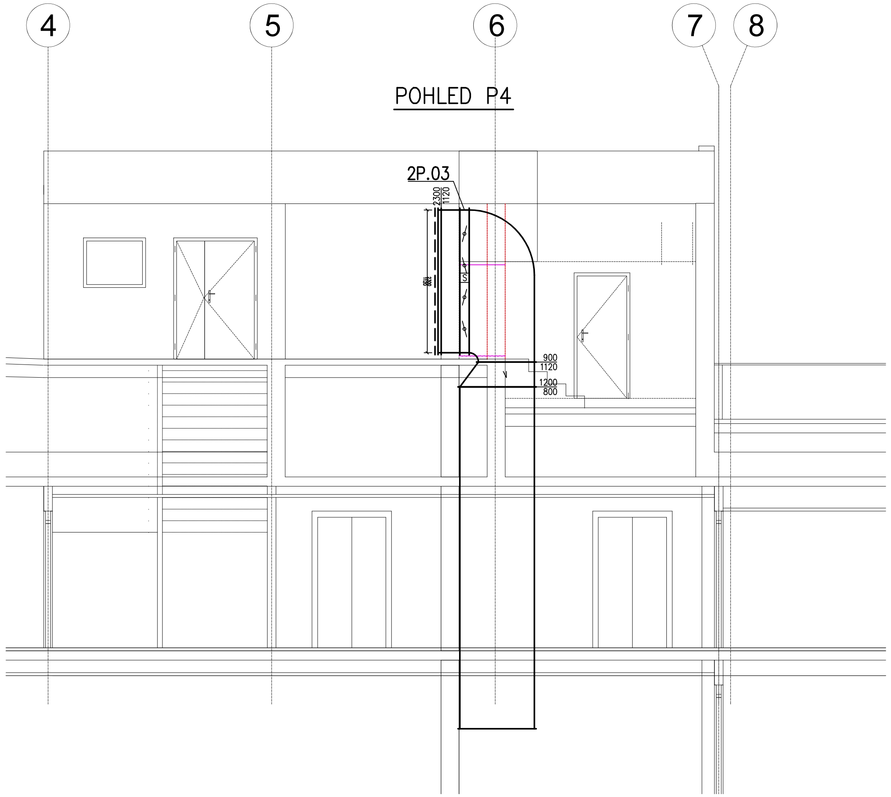

LEGENDA IZOLACÍ:

- HLUKOVÁ (60mm)
- PROTIPOŽÁRNÍ (45min)

POZN.:

PŘI REALIZACI BUDE DODAVATEL VZT PROVÁDĚT DOPLŇKOVOU KOORDINAČNÍ ČINNOST POTRUBNÍCH ROZVODŮ S OSTATNÍMI PROFESEMI.
PŘI ZPRACOVNÍ PD BYLA GP PROVÁDĚNA KOORDINACE SVÍTIDEL A KONCOVÝCH ELEMENTŮ VZT A KOORDINACE ROZVODŮ JEDNOTLIVÝCH PROFESÍ – VIZ KOORDINAČNÍ VÝKRESY STAVBY.
ROZVODY CHLADIVA PROCHÁZEJÍCÍ HRANICÍ POŽÁRNÍHO ÚSEKU BUDOU DOTĚSNĚNY PROTIPOŽÁRNÍ UCPÁVKOU.
PŘIPOJENÍ KONCOVÝCH ELEMENTŮ BUDE PROVEDENO DLE POPISU V TZ PD.
VŠECHNY ODBOČKY, ROZBOČKY A NÁSTAVCE VYBAVIT NÁŠEHOVÝMI PLECHY.
KONTROLNÍ A REVIZNÍ OTVORY JSOU DODÁVKOU STAVBY – NUTNÁ OPĚTOVNÁ KOORDINACE.
DVEŘNÍ MŘÍŽKY PRO PŘEFUKY VZDUCHU JSOU DODÁVKOU STAVBY – NUTNÁ OPĚTOVNÁ KOORDINACE.
REALIZAČNÍ FIRMA V RÁMCI SVÉ DODÁVKY PROVEDE PRO VÝROBNÍ A MONTÁŽNÍ ÚČELY
ROZPIS VZT POTRUBÍ (ROZDĚLENÍ VZDUCHOVODŮ NA JEDOTLIVÉ TVAROVKY A ROURY, VČETNĚ POTŘEBNÝCH "DOMĚRŮ").
VZHLEDEM K PROSTOROVÝM NÁROKŮM VZT A CHARAKTERU OBJEKTU BUDOU VEŠKERÉ VZDUCHOVODY A KONCOVÉ ELEMENTY VZT MONTOVÁNY JAKO PRVNÍ PŘED OSTATNÍMI PROFESEMI – KOORDINACE NA STAVBĚ.
H. H. VZDUCHOVODU 50MM POD STROPEM POKUD NA VÝKRESE NENÍ UVEDENO JINAK.
S. H. VZDUCHOVODU JE UVAŽOVÁNA OD ČISTÉ PODLAHY.
NENÍ-LI NA VÝKRESE UVEDENO JINAK, BUDOU VŠECHNY NÁSTĚNNÉ KLM JEDNOTKY ZAVĚŠENY HORNÍ HRANOU 100mm POD STROPEM V DANÉ MÍSTNOSTI, NEBO POD PODHLEDEM.
VZDUCHOVODY BUDOU PROTIHLUKOVĚ IZOLOVÁNY TL.60mm OD ZDROJE HLUKU ZA JEDNOTLIVÉ TLUMIČE JAK NA SÁNÍ, TAK NA VÝTLAKU.
TEPELNOU, TVRZENOU VODĚ ODOLNOU IZLOACÍ tl. 40 mm BUDE IZOLOVANÉ PŘÍVODNÍ POTRUBÍ.
PROTIPOŽÁRNÍ IZOLACI S ATESTEM S POŽADOVANOU DOBOU ODOLNOSTI BUDE IZOLOVANÉ POTRUBÍ, KDE JE TO Z HLEDISKA POŽÁRNĚ-BEZPEČNOSTNÍHO ŘEŠENÍ VYŽADOVANÉ.
U VŠECH KONCOVÝCH VZT ELEMENTŮ BUDE UMÍSTĚNA REGULAČNÍ KLAPKA DANÉHO PRŮMĚRU NA NÁSTAVCI POTRUBÍ PŘED ZVUKOVĚ IZOLOVANOU OHEBNOU HADICÍ.
TECHNICKÝ POPIS VZT JE UVEDEN V TECHNICKÉ ZPRÁVĚ.
OHEBNÉ HADICE BUDOU PO CELÉ DÉLCE VYVĚŠENY KE STROPNÍ KONSTRUKCI TAK, ABY NEBRÁNILY OSAZENÍ SVÍTIDEL A NEDOTÝKALY SE K-CE PODHLEDŮ.

±0,000 = 263,200 m n.m.

Revize	Vypracoval	Popis revize	Datum

LT PROJEKT
PROJEKTOVÁNÍ ZDRAVOTNICKÉ VÝSTAVBY

Hlavní inženýr projektu: ING. LUDĚK TOMEK
Vedoucí projektant zakázky: ING. MARTIN FORAL

Investor: FAKULTNÍ NEMOCNICE OLOMOUC

Profese: VZT

Zpracovatel dílu:
Technika budov, s.r.o.
Křenová 42, 602 00, Brno
Tel: +420 543 255 094
E-mail: andrys.p@technikabudov.cz

Autorizace:

Odpovědný projektant:	Vypracoval:	Kontroloval:
ING. PETR ANDRYS	ING. ŠTĚPÁN JÚZA	ING. JIŘÍ ELL

Akce: **FAKULTNÍ NEMOCNICE OLOMOUC**
STAVEBNÍ ÚPRAVY OBJEKTU "D" - ÚNIKOVÉ CESTY

Objekt: STAVEBNÍ OBJEKT 1 SO 01

Zakázkové číslo: 33 - 2019
Datum: 04 -2020
Stupeň: DPS
Formát: 8 A4
Paré:

Obsah: **POHLEDY 9.NP**

Měřítko: **1:50**
Číslo výkresu: **D.1.01.4f-112**