DÍLČÍ ŘEZ 1-1, MĚŘ. 1:20

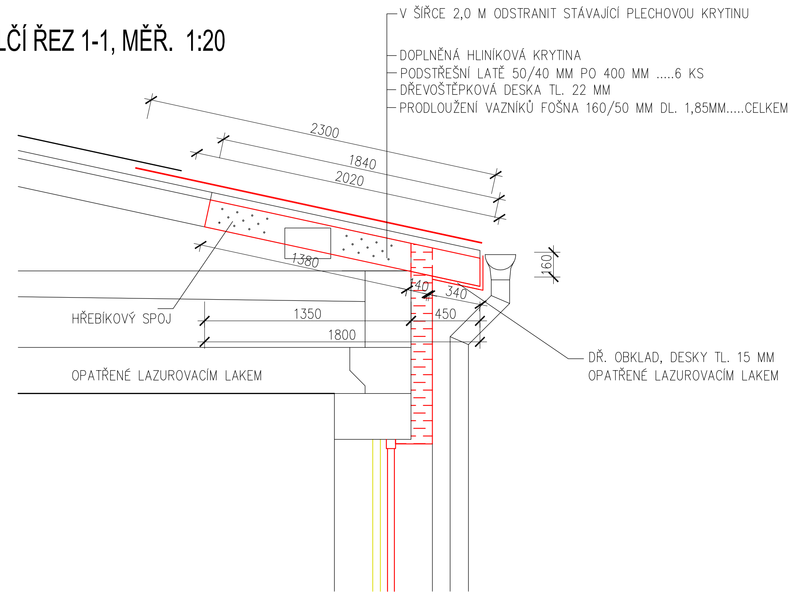

ŘEZ A-A

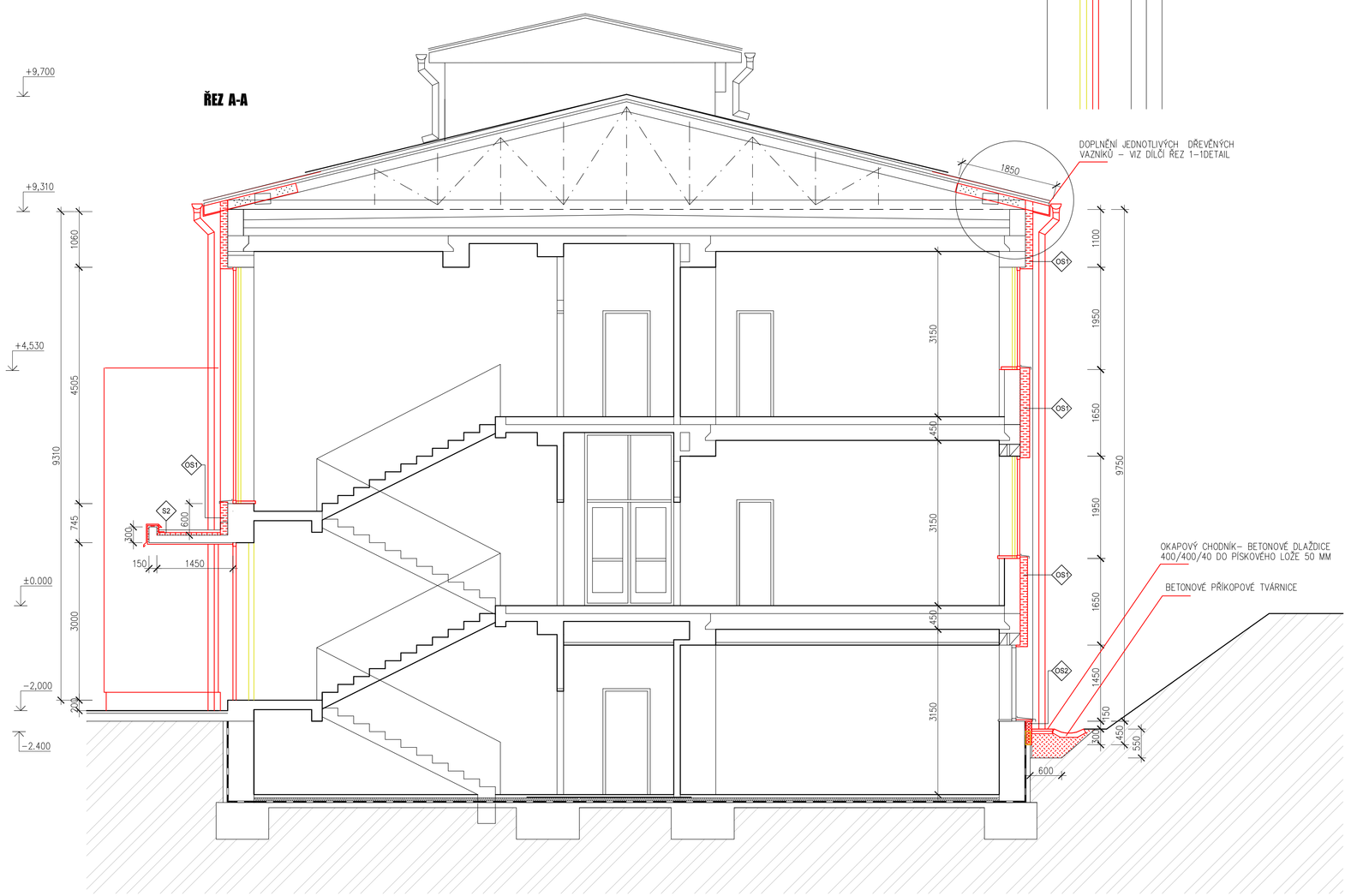

Výpis skladeb konstrukcí:

Značení skladeb:
OS...OBVODOVÉ STĚNY
S.....STŘEŠNÍ KONSTRUKCE

OS1 OBVODOVÁ STĚNA - KONTAKTNÍ ZATEPLOVACÍ SYSTÉM

STÁVAJÍCÍ SKLADBA KONSTRUKCE	
– POVRCHOVÁ ÚPRAVA – VNITŘNÍ VÁPENNÁ OMÍTKA	15mm
– NOSNÁ VRSTVA – NOSNÝ SYSTÉM Z BETONOVÝCH KONSTRUKCÍ, VYZDÍVKY Z KERAMICKÝCH TVÁRNIC	375mm
– POVRCHOVÁ ÚPRAVA – VNĚJŠÍ OMÍTKA CEMENTOVÁ	20mm
NAVRŽENÁ SKLADBA ZATEPLENÍ	
– PENETRAČNÍ VRSTVA – NÁTĚR PRO VYROVNÁNÍ NASÁKAVOSTI PODKLADU A ZAJIŠTĚNÍ PŘILNAVOSTI	–
– LEPÍCÍ VRSTVA – PAROPROPUSTNÁ CEMENTOVÁ LEPÍCÍ HMOTA	5mm
– TEPELNĚ IZOLAČNÍ VRSTVA – FASÁDNÍ DESKY Z MINERÁLNÍ VLNY, MECHANICKY KOTVENÉ	140mm
– VÝZTUŽNÁ VRSTVA – PAROPROPUSTNÁ CEMENTOVÁ LEPÍCÍ HMOTA+SKLOVLÁKNITÁ TKANNA (145g/m²)	5mm
– PENETRAČNÍ VRSTVA – NÁTĚR PRO VYROVNÁNÍ NASÁKAVOSTI PODKLADU A ZAJIŠTĚNÍ PŘILNAVOSTI	–
– POVRCHOVÁ ÚPRAVA – PAROPROPUSTNÁ MINERÁLNÍ TENKOVRSTVÁ OMÍTKA TOČENÉ STRUKTURY	3mm

OS2 SOKLOVÁ ČÁST OBVODOVÉ STĚNY - KONTAKTNÍ ZATEPLOVACÍ SYSTÉM

STÁVAJÍCÍ SKLADBA KONSTRUKCE	
– POVRCHOVÁ ÚPRAVA – VNITŘNÍ VÁPENNÁ OMÍTKA	15mm
– NOSNÁ VRSTVA – NOSNÝ SYSTÉM Z BETONOVÝCH KONSTRUKCÍ, VYZDÍVKY Z KERAMICKÝCH TVÁRNIC	375mm
– POVRCHOVÁ ÚPRAVA – VNĚJŠÍ OMÍTKA Z CEMENTOVÉ MALTY, POD TERÉNEM HYDROIZOLACE S ASFALTOVÝCH PÁSŮ	20mm
NAVRŽENÁ SKLADBA ZATEPLENÍ	
– PENETRAČNÍ VRSTVA – NÁTĚR PRO VYROVNÁNÍ NASÁKAVOSTI PODKLADU A ZAJIŠTĚNÍ PŘILNAVOSTI	–
– OPRAVA POŠKOZENÉ HYDROIZOLACE	5mm
– LEPÍCÍ VRSTVA – PAROPROPUSTNÁ CEMENTOVÁ LEPÍCÍ HMOTA	120mm
– TEPELNĚ IZOLAČNÍ VRSTVA – DESKY Z EKTRUDOVANÉHO POLYSTYRENU XPS, MECHANICKY KOTVENÉ	5mm
– VÝZTUŽNÁ VRSTVA – PAROPROPUSTNÁ CEMENTOVÁ LEPÍCÍ HMOTA+SKLOVLÁKNITÁ TKANNA (145g/m²)	–
– PENETRAČNÍ VRSTVA – NÁTĚR PRO VYROVNÁNÍ NASÁKAVOSTI PODKLADU A ZAJIŠTĚNÍ PŘILNAVOSTI	–
– POVRCHOVÁ ÚPRAVA – PAROPROPUSTNÁ MINERÁLNÍ TENKOVRSTVÁ OMÍTKA TOČENÁ STRUKTURA, – 100 MM POD M TERÉN	3mm

S1 JEDNOPLÁŠŤOVÁ STŘECHA NAD PŘÍSTAVBOU

STÁVAJÍCÍ SKLADBA KONSTRUKCE	
– POVRCHOVÁ ÚPRAVA – VNITŘNÍ VÁPENNÁ OMÍTKA	15mm
– NOSNÁ VRSTVA – STROPNÍ KONSTRUBCE – BETONOVÉ PANELY	
– TEPELNÁ IZOLACE – MINERÁLNÍ VATA NA LATĚ	120mm
– HYDROIZOLACE – ASFALTOVÉ PÁSY	
NAVRŽENÁ SKLADBA ZATEPLENÍ	–
– TEPELNĚ IZOLAČNÍ VRSTVA Z MINERÁLNÍ VATY, MIN TL. 220 MM	220–380mm
– SEPARAČNÍ GEOTEXTILIE 300 G/M2	
– STŘEŠNÍ HYDROIZOLACE Z MĚKČENÉHO PVC S POŽÁRNÍ ODOLNOSTÍ B ROOF (t3)	1,8mm

S2 STŘEŠNA NAD VSTUPEM

STÁVAJÍCÍ SKLADBA KONSTRUKCE	
– ŽELEZOBETONOVÁ DESKA	
NAVRŽENÁ SKLADBA ZATEPLENÍ	
– STŘÍŠKA VČETNĚ ATIKY BUDE "OBALENA MIVERÁLNÍ VATOU	30mm
– HORNÍ STRANA STŘÍŠKY BUDE OPATŘENA SPÁDOVÝMI KLÍNY Z MINERÁLNÍ VATY 30–100 MM	30–100mm
– SEPARAČNÍ GEOTEXTILIE 300 G/M2	1,8mm
– STŘEŠNÍ HYDROIZOLACE Z MĚKČENÉHO PVC S POŽÁRNÍ ODOLNOSTÍ B ROOF (t3)	
KONEČNÁ ÚPRAVA POHLEDOVÝCH PLOCH	5mm
– VÝZTUŽNÁ VRSTVA – PAROPROPUSTNÁ CEMENTOVÁ LEPÍCÍ HMOTA+SKLOVLÁKNITÁ TKANNA (145g/m²)	–
– PENETRAČNÍ VRSTVA – NÁTĚR PRO VYROVNÁNÍ NASÁKAVOSTI PODKLADU A ZAJIŠTĚNÍ PŘILNAVOSTI	3mm
– POVRCHOVÁ ÚPRAVA – TENKOVSRTVÁ STĚRKA ODOLNÁ PROTI VLHKOSTI – 100 MM POD TERÉN	

S3 BALKONY

STÁVAJÍCÍ SKLADBA KONSTRUKCE	
– ŽELEZOBETONOVÁ DESKA+ZÁBRADLÍ	
NAVRŽENÁ SKLADBA ZATEPLENÍ	
– CELÁ KONSTRUKCE BALKONU, VČETNĚ ZÁBRADLÍ BUDE OBALENA MINERÁLNÍ VATOU	30mm
NÁŠLAPNÁ ČÁST	
– HORNÍ STRANA BALKONU BUDE OPATŘENA TEPELNOU IZOLACÍ Z MINERÁLNÍ	30mm
– BETONOVÁ SPÁDOVÁ VRSTVA – OD VODĚNÉHO DO BOKU)	50–80mm
– STŘEŠNÍ HYDROIZOLACE Z MĚKČENÉHO PVC S POŽÁRNÍ ODOLNOSTÍ B ROOF (t3)	1,8mm
– PROTISKLUZNÁ KERAMICKÁ DLAŽBA, VČETNĚ SOKLIKU 100 MM A OBLOŽENÍ SCHODU	9mm
KONEČNÁ ÚPRAVA POHLEDOVÝCH PLOCH	
– VÝZTUŽNÁ VRSTVA – PAROPROPUSTNÁ CEMENTOVÁ LEPÍCÍ HMOTA+SKLOVLÁKNITÁ TKANNA (145g/m²)	
– PENETRAČNÍ VRSTVA – NÁTĚR PRO VYROVNÁNÍ NASÁKAVOSTI PODKLADU A ZAJIŠTĚNÍ PŘILNAVOSTI	
– POVRCHOVÁ ÚPRAVA – TENKOVSRTVÁ STĚRKA ODOLNÁ PROTI VLHKOSTI – 100 MM POD TERÉN	

Legenda materiálů:

- STÁVAJÍCÍ ZDĚNÉ KONSTRUKCE
- BOURANÉ KONSTRUKCE
- NAVRŽENÉ KONSTRUKCE, SPECIFIKACE VIZ. JEDNOTLIVÉ SKLADBY KONSTRUKCÍ
- TEPELNÉ IZOLACE Z MINERÁLNÍ VATY, SPECIFIKACE VIZ. JEDNOTLIVÉ SKLADBY KONSTRUKCÍ
- TEPELNÉ IZOLACE Z EKTRUDOVANÉHO POLYSTYRENU XPS, SPECIFIKACE VIZ. JEDNOTLIVÉ SKLADBY KONSTRUKCÍ

Legenda značek:

- (K) ODKAZ – KLEMPÍŘSKÉ VÝROBKY
- (H) ODKAZ – HLINÍKOVÉ VÝROBKY
- (P) ODKAZ – PLASTOVÉ VÝROBKY
- (OS3) ODKAZ – SKLADBA KONSTRUKCE

BOURACÍ A DEMONTÁŽNÍ PRÁCE:

- DEMONTÁŽ VŠECH KLEMPÍŘSKÝCH KONSTRUKCÍ (OPLECHOVÁNÍ PARAPETŮ, DEŠŤOVÉ SVODY, ATIK A HROMOSVODU)
- NA ŘEŠENÉM OBJEKTU BUDOU STÁVAJÍCÍ DŘEVĚNÁ OKNA VE 1.NP 2.NP VYMĚNĚNA ZA NOVÁ S IZOLAČNÍM DVOJSKLEM, (1. PP ZŮSTANOU STÁVAJÍCÍ)
- V MÍSTNOST "PŘÍLEM" V 1.NP ZŮSTANOU OKNA STÁVAJÍCÍ – BYLA VYMĚNĚNA V PŘEDCHOZÍ ETAPĚ
- VSTUPNÍ DVOJKŘÍDLÉ DŘEVĚNÉ DVEŘE A PROSKLENÍ OCELOVÁ STĚNA VE SCHODIŠŤOVÉM PROSTORU BUDE NAHRAZENA NOVÝMI HLINÍKOVÝMI VÝROBKY
- STÁVAJÍCÍ CEMENTOVÁ OMÍTKA BUDE OČIŠTĚNÁ (NAPŘ. TLAKOVOU VODOU) A VYSPRAVENA
- VÝKOPOVÉ PRÁCE V OBLASTI SOKLU NA HLOUBKU 500 MM OD UPRAVENÉHO TERÉNU, BUDOU PROBÍHAT VÝHRADNĚ RUČNĚ, PŘED ZAHÁJENÍM VÝKOPOVÝCH PRACÍ JE NUTNÉ VYTÝČIT VEŠKERÉ INŽENÝRSKÉ SÍTĚ V DOTČENÉ OBLASTI
- STÁVAJÍCÍ ZDĚNÁ IZOLAČNÍ PŘIZDÍVKA BUDE ŠETRNĚ ODSTRANĚNA NA HL. 300 POD TERÉN
- V PŘÍPADĚ POŠKOZENÍ HYDROIZOLACE, BUDE TATO VYSPRAVENA
- V MÍSTĚ STÁVAJÍCÍHO USKOČENÉHO SOKLU BUDE PROVEDENO VYPODLOŽENÍ MINERÁLNÍ VATOU PRO SROVNÁNÍ PODKLADU
- NA SROVNANÝ A MECHANICKY STABILNÍ PODKLAD BUDE PROVEDEN KONTAKTNÍ ZATEPLOVACÍ SYSTÉM, MECHANICKYY KOTVENÝ
- PROVEDENÍ KONTAKTNÍHO ZATEPLENÍ + POVRCHOVÁ ÚPRAVA (SILIKONOVÁ OMÍTKA)
  HLAVNÍ PLOCHY OBJEKTU : MINERÁLNÍ VATA TL. 140 MM
  OSTĚNÍ A NADPRAŽÍ OKEN A DVEŘÍ : MINERÁLNÍ VATA TL. 30 MM
  SOKL: XPS 120 MM
- SOKL BUDE UKONČEN ZAKLÁDACÍ LIŠTOU PRO MIN. VATU
- KOTVENÍ TEPELNÉ IZOLACE K PODKLADU A JEJÍ SAMOTNÉ PROVÁDĚNÍ BUDE V SOULADU S TECHNOLOGICKÝM PŘEDPISEM VÝROBCE POUŽITÉHO KONTAKTNÍHO ZATEPLOVACÍHO SYSTÉMU.
- STŘECHA – STŘEŠNÍ VAZNÍKY JE NUTNÉ O 450 MM PRODLOUŽIT A NÁSLEDNĚ DOPLNIT HLINÍKOVOU STŘEŠNÍ KRYTINU, NA TOTO PRODLOUŽENÍ BUDE KOTVENÝ NOVÝ STŘEŠNÍ ŽLAB.
  DŘEVĚNÉ PRVKY BUDOU OŠETŘENY PROTI DŘEVOKAZNÉMU HMYZU, HOUBÁM A PLÍSNÍM.
  VLHKOST DŘEVĚNÝCH PRVKŮ PŘI ZABUDOVÁNÍ BUDE MAXIMÁLNĚ 12 AŽ 16%.
  U ŠTÍTOVÝCH STĚN BUDE DOPLNĚNA STŘEŠNÍ KRYTINA V PÁSU ŠÍŘKY 1,0 M.
- ŠTÍTY V PŮDNÍM PROSTORU – SOUČASNÝ STAV – PROSTOR JE UZAVŘEN DŘEVĚNÝM BEDNĚNÍM, TOTO BUDE V CELÉ PLOŠE ODSTRANĚNO. NA ŠTÍTOVOU STĚNU BUDE PROVEDENA VYZDÍVKA TL. 240 MM (TL. STĚNY BUDE OVĚŘENA PO POSTAVENÍ LEŠENÍ). ŠTÍTOVOU STĚNU JE NUTNÉ KOTVIT KE KRAJNÍMU VAZNÍKU OCELOVÝMI KOTVAMI
- KLEMPÍŘSKÉ PRVKY – POPLASTOVANÝ PÓZINKOVANÝ PLECH
- MONTÁŽ NOVÝCH KOTEVNÍCH KONZOL PRO CHLADÍCÍ JEDNOTKY
- MONTÁŽ HROMOSVODŮ, SVISLÝCH SVODŮ A REPASOVANÉ MŘÍŽE NA BALKONOVÉ DVEŘE V 1.NP
- PROVEDENÍ OKAPOVÝCH CHODNÍKŮ Z BETONOVÉ DLAŽBY A BETONOVÝCH ODVODŇOVACÍCH ŽLABŮ

ŘEZ B-B.

(B1) NADEZDĚNÍ ATIKY JEDNOPATROVÉ PŘÍSTAVBY

- PROVÉST NOVÉ OPLECHOVÁNÍ
- PROVÉST ZATEPLENÍ HORNÍ A VNITŘNÍ STĚNY ATIKY MIN. VATOU TL. 30 MM
- PROVÉST ZTUŽUJÍCÍ VĚNEC VÝŠKY 200 MM
- NAPEZDÍT JEDNU VRSTVU CIHELNÝCH BLOKŮ TL.240 (VÝŠKA 250 MM)
- OČISTIT HORNÍ HRANU STÁVAJÍCÍ ATIKY NA ZDIVO
- ODSTRANIT STÁVAJÍCÍ OPLECHOVÁNÍ

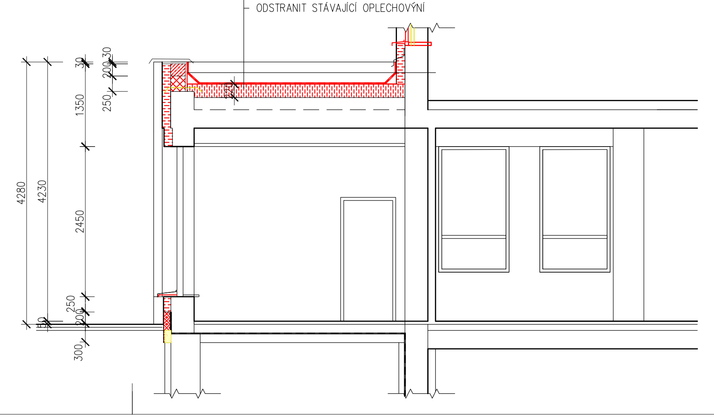

VŠECHNY PRÁCE BUDOU PROBÍHAT V SOULADU S PŘEDPISY ETICS V KATEGORII A1

±0,000 = ÚROVEŇ PODLAHY V 1.NP

AUTOR PROJEKTOVÉ DOKUMENTACE			ALFAPROJEKT OLOMOUC, a.s.
VED. PROJEKTU ING. BABICA	ARCH. NÁVRH ING. BABICA		Tylova 4, 772 00 Olomouc IČO: 25849280 DČ: CZ25849280 tel: 585230780 fax: 585227166 e-mail : alfaprojekt@alfaprojekt.com
AUTOR ČÁSTI			
ZODP. PROJEKTANT PETRA LINKOVÁ	VYPRACOVAL PETRA LINKOVÁ		
NÁZEV STAVBY: **SNÍŽENÍ ENERGETICKÉ NÁROČNOSTI BUDOVY KLINICKÝCH BIOCHEMICKÝCH LABORATOŘÍ-I**			INVESTOR A MÍSTO STAVBY: FAKULTNÍ NEMOCNICE OLOMOUC 9.PAVLOVA 185/6, 775 20 OLOMOUC k.ú. NOVÁ ULICE (710717), parc.č. 209
STAVEBNÍ OBJEKT / PROVOZNÍ SOUBOR: **ARCHITEKTONICKO - STAVEBNĚ TECHNICKÉ ŘEŠENÍ**		ČÍSLO ZAK.	9–065/114/00
		DATUM	11/2014
		ÚČEL	DSP
		MĚŘÍTKO	1:50/20
NÁZEV **ŘEZ A-A, ŘEZ B-B**		DZN. ČÁSTI D.1	ČÍSLO VÝKRESU 07