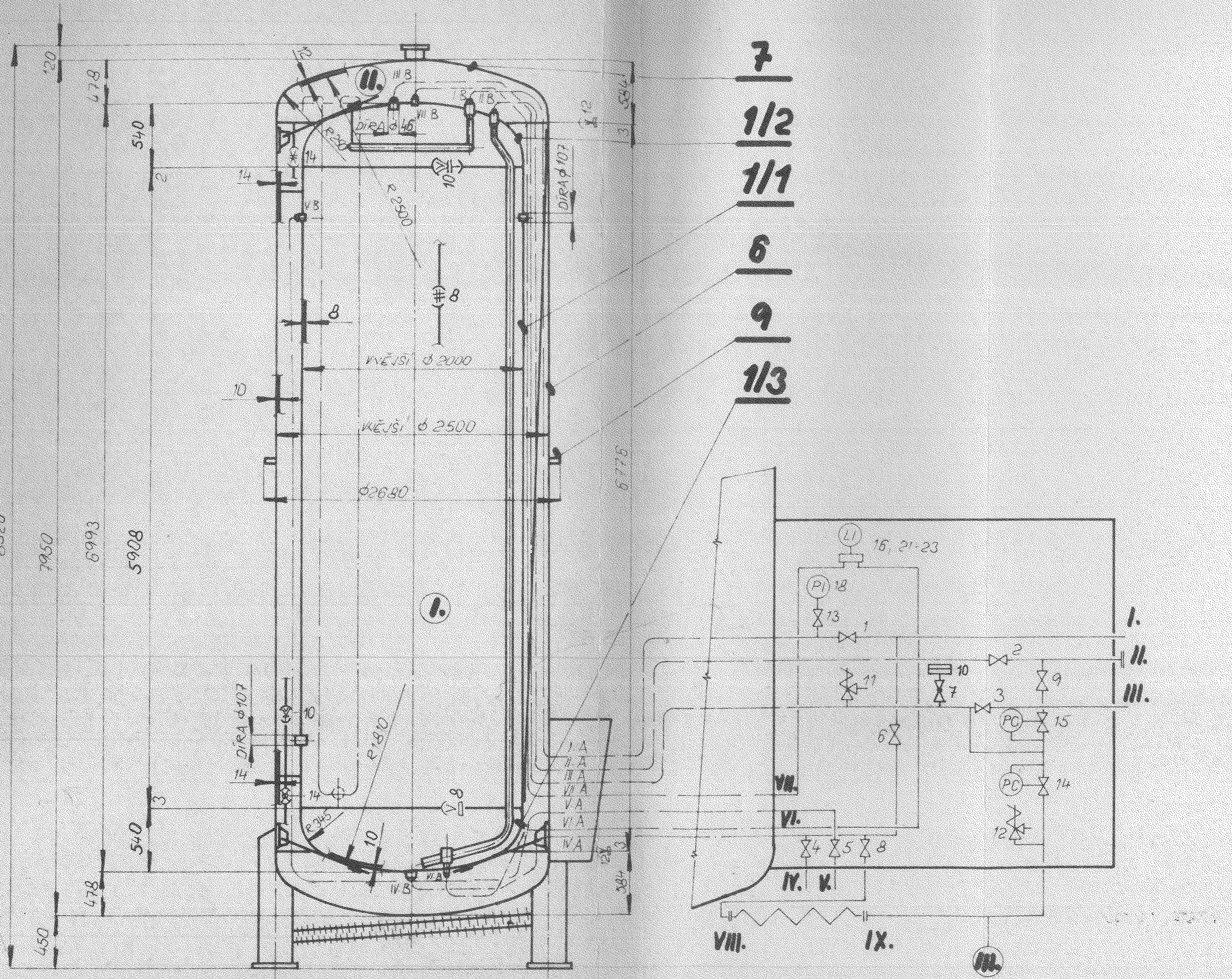
7
1/2
1/1
6
9
1/3
8520
7950
6993
5908
120
478
540
2
3
540
478
450
384
3
12
6776
12
3
384
II.
III B
VII B
I B
II B
DÍRA ϕ 46
R 250
R 2500
14
14
10
V B
DÍRA ϕ 107
8
8
VNĚJŠÍ ϕ 2000
10
VNĚJŠÍ ϕ 2500
ϕ 2680
I.
DÍRA ϕ 107
10
R 1810
14
14
8
R 345
10
IV B
VI A
I. A
II. A
III. A
VII. A
V. A
VI. A
IV. A
LI
16, 21-23
PI
18
13
1
I.
II.
2
10
9
11
7
III.
3
PC
15
6
PC
14
VII.
12
VI.
4
5
8
IV.
V.
VIII.
IX.
III.

TECHNICKÉ ÚDAJE

		PROSTOR		
		I.	**II.**	**III.**
MAX. PRACOVNÍ PŘETLAK	MPa	2	VAKUUM	2,5
MAX. PRACOVNÍ TEPLOTA	°C	+20 ÷ −196	+20	+20 ÷ −196
VÝPOČTOVÝ PŘETLAK	MPa	2,1	0,1	2,5
VÝPOČTOVÁ TEPLOTA	°C	+20	+20	+20
ZKUŠ. PŘETLAK VODOU x)	MPa	2,84		3,75
ZKUŠ. PŘETLAK VZDUCHEM	MPa	2	0,07	
MEDIUM		KAPALINY O₂, ~~N₂, Ar~~	ISOLACE - VAKUUM	KAPALINY O₂, ~~N₂, Ar~~
OBSAH	M³	20,437	15,446	0,016
PŘESTUPNÁ PLOCHA				
KOROZIVNÍ PŘÍDAVEK	MM		0,5	

MATERIÁL

PLÁŠTĚ	11416.1, 17481.4	SVAR. SOUČINITEL	0,7 ; 1
DNA	11416.1, 17481.4	NEDESTRUKTIVNÍ KONTROLA	RTG 15 %
PŘÍRUBY APARÁTU		KLASIF. STUPEŇ SVARU	3a
TRUBKOVNICE		PEVNOSTNÍ VÝPOČET	KV - 000758
TRUBKY SVAZKU		STABILIZAČNÍ VÝPOČET	
PODSTAVCE, NOHY	12021.1	ČÍSLO PROJ. VÝKRESU	
PŘÍRUBY HRDEL		NÁČRT NEDESTR. KONT. SVARŮ	K3 - 010008
TRUBKY HRDEL	17248.4	TECH. POD. VÝR. A MONTÁŽE	NKO 4202
ŠROUBY		VÁHA PRÁZDNÉHO APARÁTU	13 297,-
MATICE		VÁHA APARÁTU PŘI TLAK. ZK.	
TĚSNĚNÍ		SMĚRNICE VÝROBCE	G4 - 4512
PÁTEK			
ROŠTU			
NÁTRUBKY	17246.4	NÁTĚR	K3 - 010243 - PRO O₂
SVAR. MATERIÁL E44 83, E-B 442, E-B 420		MOŘENÍ	NEREZ ČÁSTI
S1 + VÚS 34Mn, P44 23C, A427 + VÚS 4 3al		NÁČRT PRO MANIPULACI SE ZÁSOBNÍKEM	K3 - 010086
G1 420		SVAR. TECHNOLOG	Hála

x) VNITŘNÍ NÁDOBA PŘED MONTÁŽÍ

41*26771

SASSMANNOVÁ 22. října 1987

OZN.	Js	[illegible]	URČENÍ	NORMA
IX.	25	40	VÝSTUP PLYNU Z POMOCNÉHO ODPAŘOVAČE	PŘÍP. ROZMĚR
VIII.	20	40	VSTUP KAPALINY DO POMOCNÉHO ODPAŘOVAČE	PŘÍP. ROZMĚR
VII.	6	25	MĚŘENÍ HLADINY - HORNÍ	
VI.	6	25	MĚŘENÍ HLADINY - DOLNÍ	
V.	15	25	KONTROLA PLNĚNÍ	
IV.	20	25	ODBĚR VZORKU	
III.	32	25	VÝSTUP PLYNU DO ATMOSFÉRY	
II.	25	40	VÝSTUP KAPALINY DO HLAVNÍHO ODPAŘOVAČE	PŘÍP. ROZMĚR
I.	40	40	PLNĚNÍ KAPALINY	PŘÍP. ROZMĚR

TABULKA HRDEL

Počet kusů	Název - rozměr	~~Polotovar~~	Mater. konečný	Mater. výchozí	Třída odpadu	Č. váha	Hr. váha	Číslo výkresu	Pos.

Poznámka

Celková čistá váha kg

Měřítko: /

Kreslil: ŠÍR

Přezkoušel: HRUČÍŘ

Norm. ref.

Vyr. pro jedn.: -

Schválil

Dne 2. 10. 1984

Č. snímku

Č. transp.

Změna

Datum

Podpis

Index změny

FEROX

ZÁVOD DĚČÍN

Technická dokumentace

Typ

Skupina

Název: TECHNICKÁ SPECIFIKACE ZT 20

FEROX

ZÁVOD DĚČÍN

Starý výkres

Nový výkres

K3-010009

Počet listů

List