SVISLÝ ŘEZ A-A

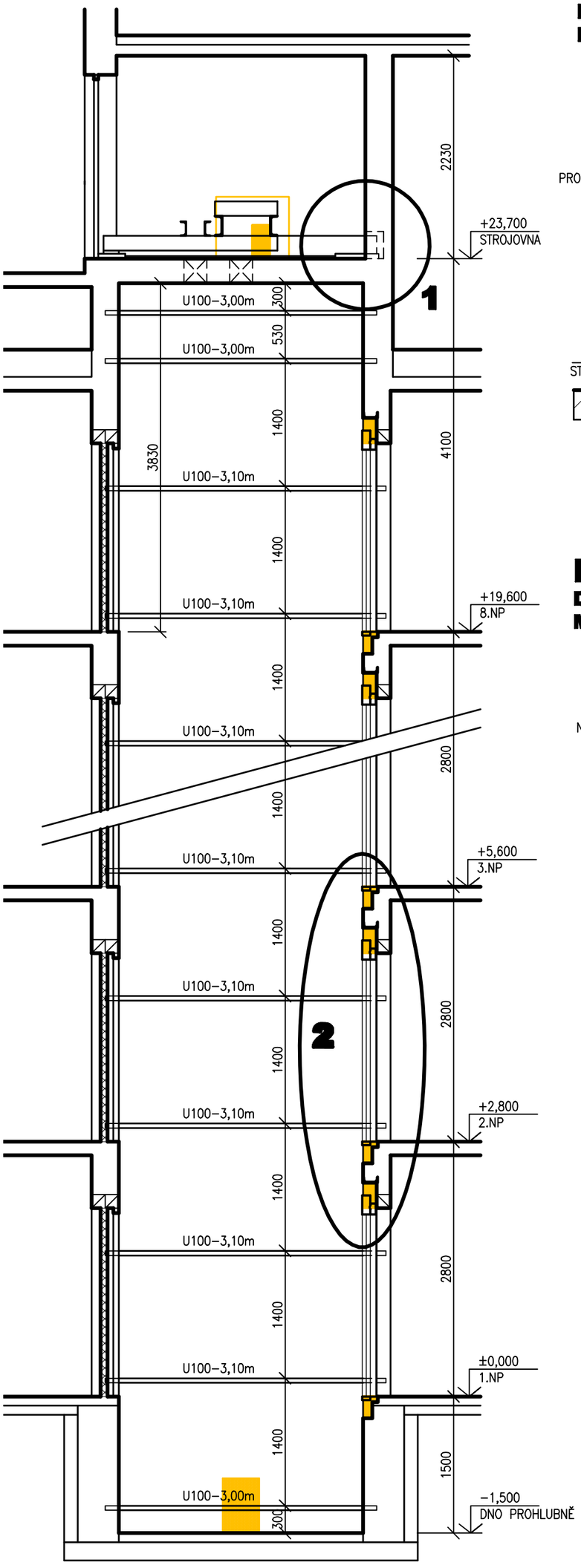

DETAIL 1

DETAIL KOTVENÍ ROZNÁŠECÍHO ROŠTU

M 1:10

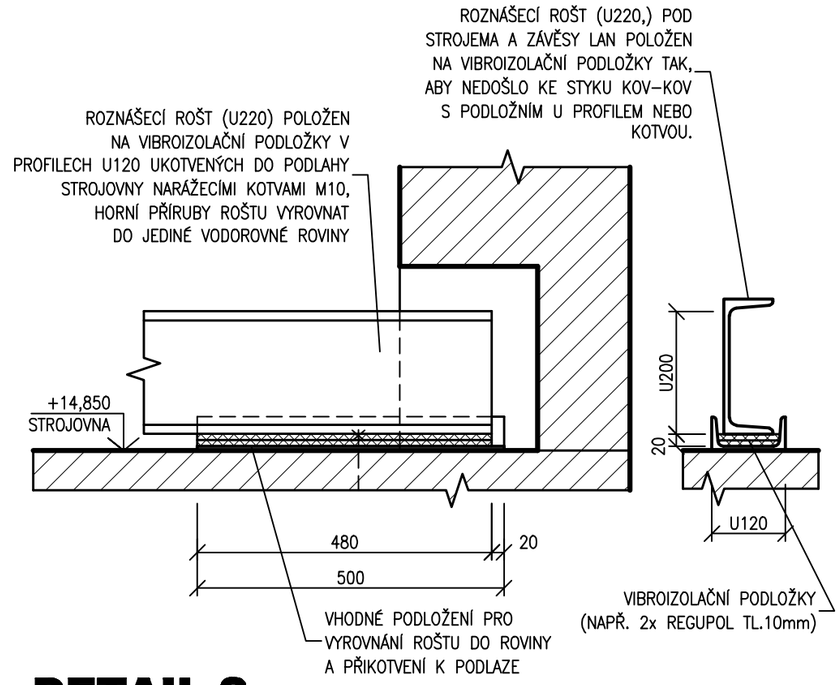

DETAIL 2

DETAIL VYBOURÁNÍ NIKY PRO DVEŘE

M 1:25

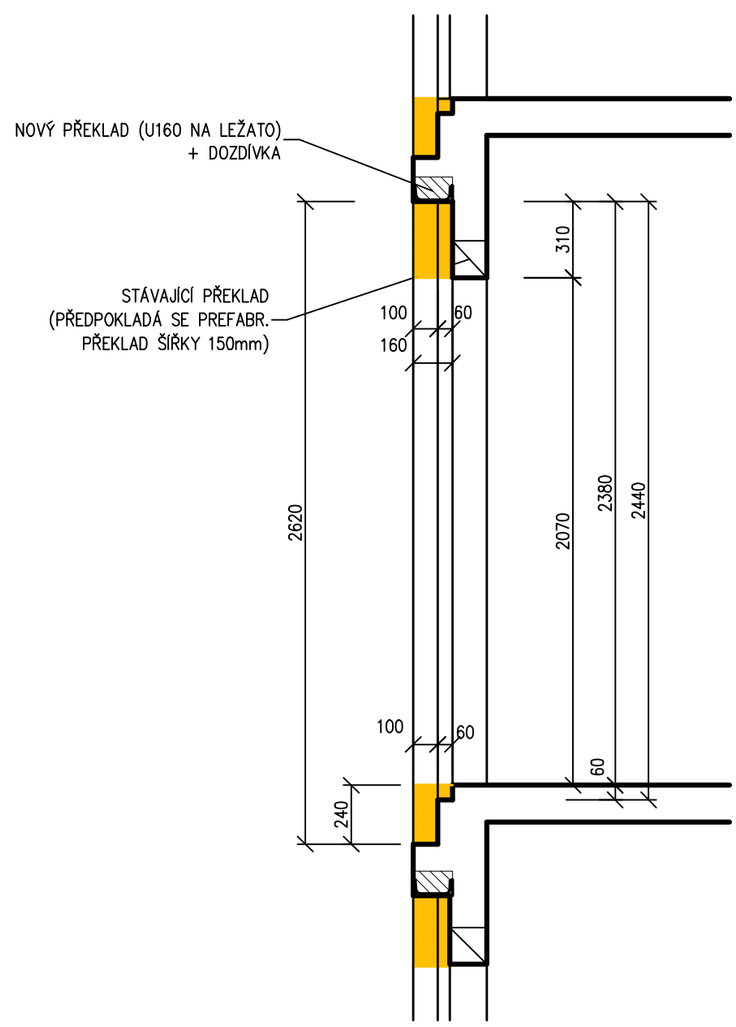

LEGENDA MATERIÁLU

- STÁVAJÍCÍ KONSTRUKCE
- BOURANÉ KONSTRUKCE
- DOZDÍVKY – CIHLA PLNÁ PÁLENÁ

Vypracoval: Ing. Roman Zubatý	SALIP PROJEKT s.r.o. V Lipkách 205/6 779 00 Samotišky IČ: 28581164	
Zodp. proj.: Ing. Roman Zubatý		
Investor: FAKULTNÍ NEMOCNICE OLOMOUC I. P. Pavlova 6, Olomouc		
Akce: **OBJEKT D2 Rekonstr. výtahu č.46**	Datum: 09/2011	Kopie:
	Formát A4: 2	
Místo: **areál FN OLOMOUC parc.č. st.1783, k.ú. Nová Ulice**	Stupeň: stav. povolení	
	Kótováno: mm	
	Měřítko: 1:50	
Výkres: **ŘEZ A-A**	Č. zakázky: **S11/48**	Č. výkr.: **006**