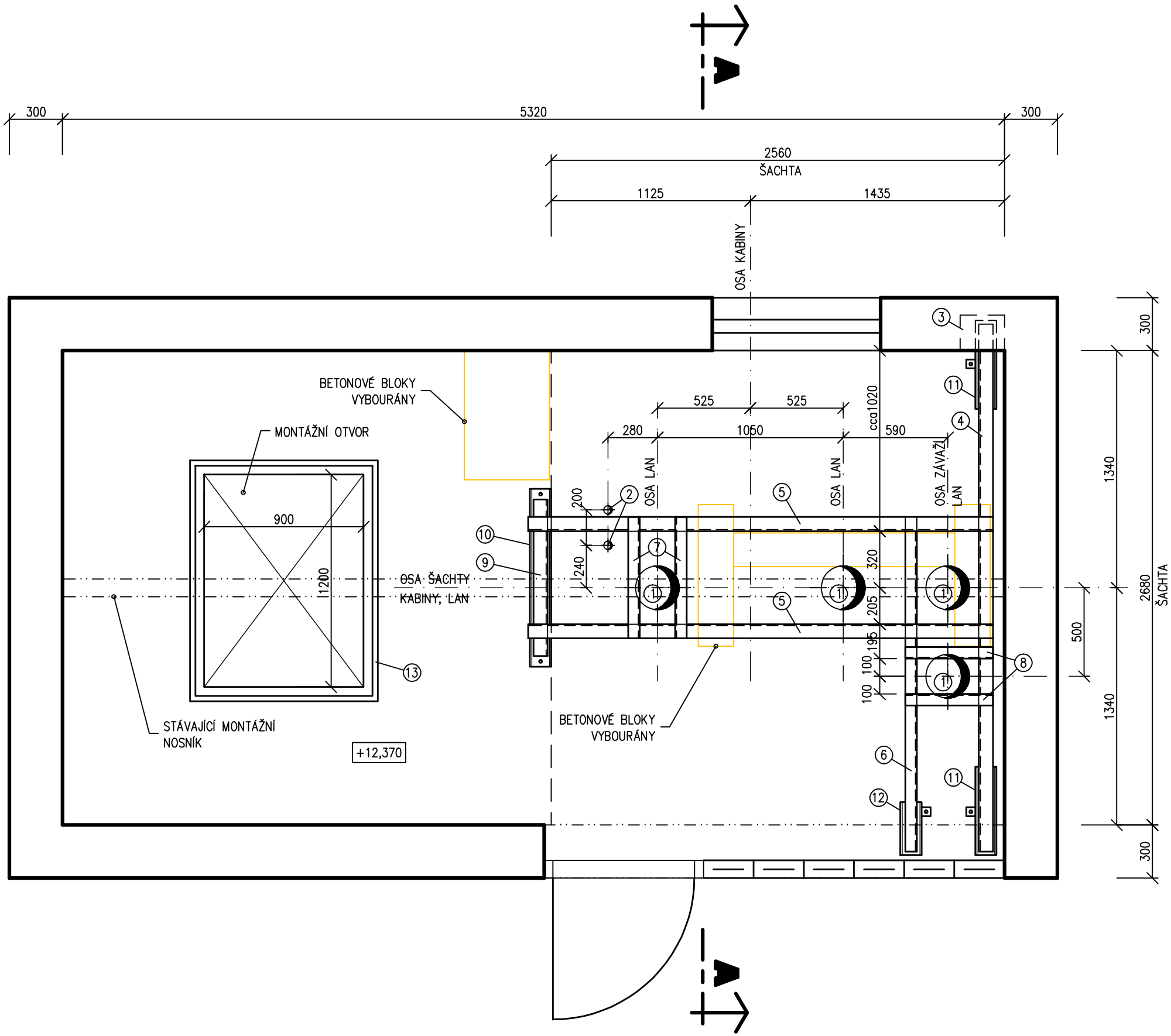

POZNÁMKA

VEŠKERÁ TECHNOLOGIE VE STROJOVNĚ BUDE DEMONTOVÁNA, BETONOVÉ FUNDAMENTY POD STROJEM A ROZVADĚČEM BUDOU VYBOURÁNY.
PODLAHA STROJOVNY BUDE VYSPRAVENA A NATŘENA PROTIPRAŠNÝM NÁTĚREM.

1. OTVOR V PODLAZE STROJOVNY ø250mm.
2. OTVOR V PODLAZE STROJOVNY ø50mm.

POLOHA A VELIKOST OTVORŮ PRO LANA V PODLAZE STROJOVNY JE POUZE ORIENTAČNÍ – BUDE UPŘESNĚNO KONKRÉTNÍM DODAVATELEM VÝTAHU.

3. VYSEKANÁ KAPSA VE ZDIVU, VÝŠKY 300mm, PRO ULOŽENÍ ROZNÁŠECÍCH NOSNÍKŮ POD STROJ VÝTAHU.

ROZNÁŠECÍ ROŠT POD STROJEM VÝTAHU A ZÁVĚSY LAN, ULOŽEN NA VIBROIZOLAČNÍ PODLOŽKY V U PROFILECH KOTVENÝCH DO PODLAHY STROJOVNY.
POLOHA NOSNÍKŮ ROZNÁŠECÍHO ROŠTU BUDE UPŘESNĚNA KONKRÉTNÍM DODAVATELEM VÝTAHU.

4. U220 – 3000mm, 1ks
5. U220 – 2600mm, 2ks
6. U160 – 1900mm, 1ks
7. U160 – 690mm, 2ks
8. U160 – 500mm, 2ks
9. U220 – 880mm, 1ks
10. U120 – 1000mm, 1ks – PROFIL KOTVENÝ DO PODLAHY
11. U120 – 500mm, 2ks – PROFIL KOTVENÝ DO PODLAHY
12. U120 – 300mm, 1ks – PROFIL KOTVENÝ DO PODLAHY

13. NOVÉ ODNÍMATELNÉ ZÁBRADLÍ KOLEM MONTÁŽNÍHO OTVORU (DVOJTYČOVÉ).

Vypracoval: Ing. Roman Zubatý	SALIP PROJEKT s.r.o. V Lipkách 205/6 779 00 Samotišky IČ: 28581164	
Zodp. proj.: Ing. Roman Zubatý		
Investor: FAKULTNÍ NEMOCNICE OLOMOUC I. P. Pavlova 6, Olomouc		
Akce: **OBJEKT "J2" - III. INTERNÍ KLINIKA** **Rekonstr. výtahu č.50**	Datum: 04/2011	Kopie:
	Formát A4: 2	
	Stupeň: stav. povolení	
Místo: **areál FN OLOMOUC** **parc.č. st.207, k.ú. Nová Ulice**	Kótováno: mm	
	Měřítko: **1:25**	
Výkres: **PŮDORYS STROJOVNY**	Č. zakázky: **S11/13**	Č. výkr.: **007**